Réseau ICÉRAMM

Information sur la Céramique Médiévale et Moderne

Notice : Le Mans, Monnoyer, 2 ème état couvent

Les dessins des formes sont au 1/8

Monnoyer (Le Mans - Sarthe)

fouillé et/ou découvert par A renseigner (AFAN-INRAP) en 0

Nature du site : A renseigner

Une fouille préventive sous la direction de P. Chevet (INRAP) a été réalisée en 2005 en préalable au réaménagement des bâtiments de l'ancienne imprimerie Monnoyer en musée archéologique. Les premiers vestiges antiques semblent remonter au début du Ier siècle après J.-C. et correspondent à des traces d'activités métallurgiques. Ils sont remplacés dans la seconde moitié de ce siècle par un édifice, peut être public, qui semble structurer l'espace. Le site subit ensuite un aménagement en terrasse au début du IIe siècle. Un important hiatus sédimentaire vient ensuite perturber la lecture de l'occupation du site de la fin de l'Antiquité à la fin du haut Moyen Âge. La séquence stratigraphique reprend avec quelques fosses-dépotoirs qui précèdent l'installation du couvent des Filles-Dieu dans le milieu du XIIIe siècle. Quelques bâtiments et une cave sont alors construits, associés à un secteur d'inhumations. Ces premières constructions sont remplacées lors d'une réorganisation du couvent, datée du début du XIVe siècle. Un premier chœur est alors construit. Le reste de l'église s'installe un peu plus tard, peut être au XVe siècle. Les lieux sont finalement transformés en séminaire au XVIIIe siècle puis en imprimerie à partir du XIXe siècle.

2 ème état couvent (ensemble clos consommation)

Notice ICERAMM n°325 par Aurore Noël

Source : source archéologique (1ère main)

Contexte : US 6030 et 6033

Datation : 1300 / 1350

Arguments de datation : comparaison typologique de la céramique

Forme	Groupe technique	Décor	Atelier de production
Mortier (forme en contexte) 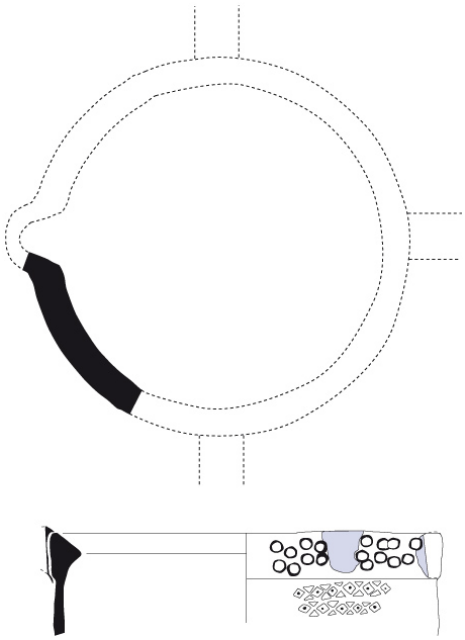	17k Le Mans 72 (lm17k) pâte grossière beige, ocre tournée Production très micacée. Origine : Sud-Ouest d'Alençon Datation : 13a-15 		Atelier inconnu

Réseau ICÉRAMM

Information sur la Céramique Médiévale et Moderne

Notice : Le Mans, Monnoyer, 2 ème état couvent

Forme	Groupe technique	Décor	Atelier de production
Pichet 1-1 (forme en contexte)	08f Le Mans 72 (lm08f) pâte fine blanche tournée Bien cuite,sonnante. Souvent décorée de lignes peintes. Datation : 11a-14d 		Atelier inconnu
Pichet 2-1 (forme en contexte)	01j-a Le Mans 72 (lm01j-a) pâte fine blanche, rose tournée parfois bandes de peinture Origine : Saint-Jean-de-la-Motte 		Atelier inconnu
Pot 2-2 (pot 2b) (forme en contexte)	01j-a Le Mans 72 (lm01j-a) pâte fine blanche, rose tournée parfois bandes de peinture Origine : Saint-Jean-de-la-Motte 		Atelier inconnu
Pot 2-2 (pot 2b) (forme en contexte)	17ab Le Mans 72 (lm17ab) pâte grossière orangée tournée Production très micacée. Origine : Sud-Ouest d'Alençon Datation : 13a-14b 		Atelier inconnu
Pot 2-3 (pot 2c) (forme en contexte)	01j-a Le Mans 72 (lm01j-a) pâte fine blanche, rose tournée parfois bandes de peinture Origine : Saint-Jean-de-la-Motte 		Atelier inconnu

Réseau ICÉRAMM

Information sur la Céramique Médiévale et Moderne

Notice : Le Mans, Monnoyer, 2 ème état couvent

Forme	Groupe technique	Décor	Atelier de production
Pot 2-3 (pot 2c) (forme en contexte)	08f Le Mans 72 (lm08f) pâte fine blanche tournée Bien cuite,sonnante. Souvent décorée de lignes peintes. Datation : 11a-14d 		Atelier inconnu