Réseau ICÉRAMM

Information sur la Céramique Médiévale et Moderne

Notice : Laquenexy, Entre deux Cours, Niveau de sol 826 pièce II bâtiment 1

Les dessins des formes sont au 1/8

Entre deux Cours (Laquenexy - Moselle)

fouillé et/ou découvert par Sébastien Jeandemange (INRAP) en 2007

Nature du site : habitat

Niveau de sol 826 pièce II bâtiment 1 (niveau d'occupation)

Notice ICERAMM n°658 par Prouteau Rachel

Source : source archéologique (1ère main)

Contexte : domestique

Datation : 13 / 15

Arguments de datation : comparaison typologique de la céramique

Forme	Groupe technique	Décor	Atelier de production
Tonnelet 1-1 (forme en contexte) 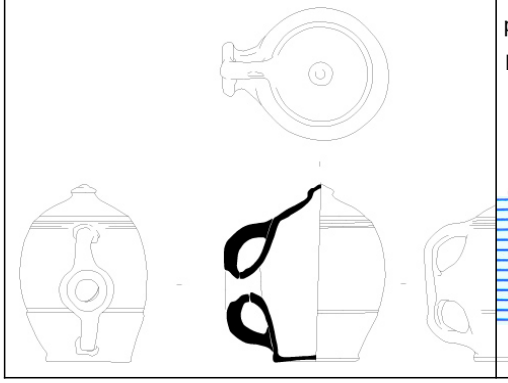	coqpul OR (GT5.4) pâte semi-fine orangée, rouge, brune mixte la pâte renferme des inclusions de calcaire broyées finement pour donner un aspect pulvérisé. Pots et terrines Datation : XIII-XV 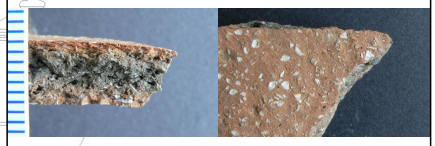		Atelier inconnu